FEUILLE D'INSTRUCTIONS

DÉFLECTEUR OU ROTATION ÉLECTRIQUE

APPLICATION

Déflecteur pour: B74, B84 & B94.SBG1074, SBG1084 et SBG1094.
Rotation pour: Souffleuses H64, H76 & H84 (#série: 2704699 ou SHT04699 et moins) et B74 (#série: SMT107319 et moins), B84, B94 (ens. 8046 requis)

INSTALLATION

PRÉMONTAGE

1. **Figure 1A:** Installer la manille avec le trou 1 1/32" diam. (item 1) sur la base du vérin (item 2), et celle avec le trou 1 5/32" diam. (item 3) sur l'autre extrémité et fixer avec deux boulons 1/2" NC x 2 1/2" et deux écrous à bague de nylon 1/2" NC (items 4-5).
2. **Figure 1A:** Insérer une goupille à ressort 3/16" x 1 3/4" (item 6) dans chaque goupille 1" (item 7).
3. **Figure 1 & schéma:** Brancher les fils à l'interrupteur comme suit:
   - Fil de mise à la terre noir 72" (item 1) au terminal "C" (voir schéma).
   - Fil fusible rouge 72" (item 3) au terminal "B" (voir schéma).
   - Fils du vérin rouge et noir 360" (item 4) au terminal "A" et "D" (voir schéma).

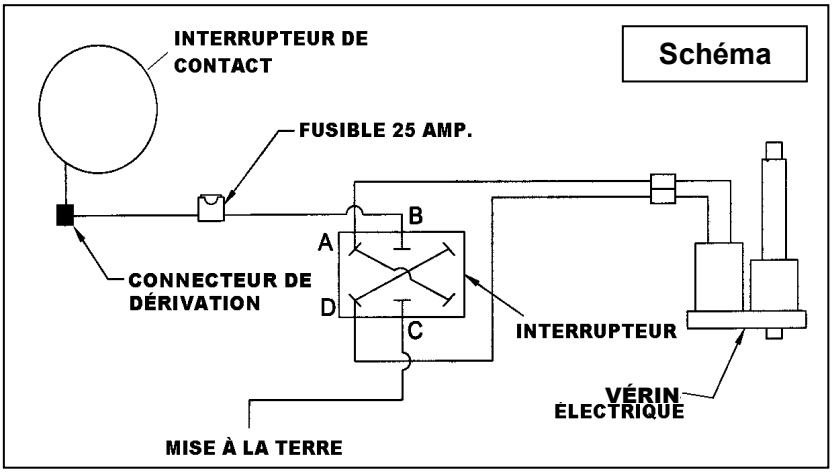

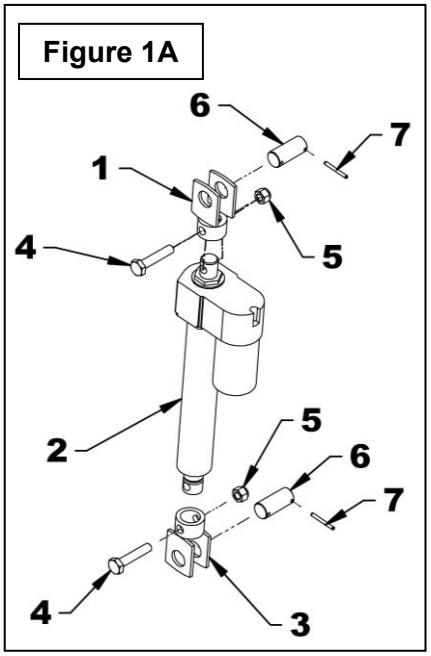

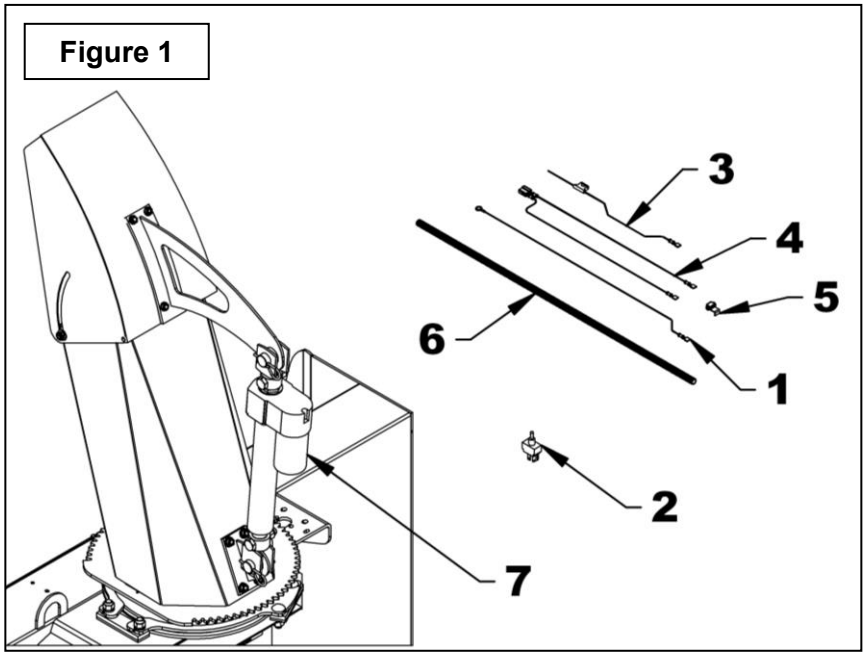

ASSEMBLAGE - DÉFLECTEUR
(Figures 2-2A)

Pour Chute avec ajustement à boutons:

1. **Figure 2:** Retirer les deux boutons d'ajustement manuel ainsi que les boulons de chaque côté du déflecteur (item 11) et remplacer avec deux boulons à carrosserie 5/16” NC x 3/4” (item 1), les rondelles de nylon originales (item 2) et deux écrous à bague de nylon 5/16"NC (item 3). Laisser un jeu de 1/16".
2. **Figure 2:** Placer la fixation du déflecteur (item 5) au centre du déflecteur de la chute, aligner avec la partie du bas du déflecteur. Utiliser la fixation comme gabarit et percer quatre trous de 1/2" dans le déflecteur.
3. **Figure 2:** Fixer en place avec des vis à six pans creux à tête plate 5/16" x 3/4" (item 4) et des écrous à bride rainurée 5/16" (item 6), les têtes des vis à l'intérieur de la chute. Serrer jusqu'à ce que les têtes des vis s'enfoncent le plus possible dans le dos du déflecteur.
4. **Figure 2:** Rétracter complètement la tige du vérin pré-assemblé (item 10) et fixer à la fixation du déflecteur (item 5) et à la fixation de la base du déflecteur (item 7), en utilisant deux goupilles 1" (item 8) e#t fixer avec deux goupilles en épingles (item 9).
5. **Figure 2:** Ouvrir le déflecteur à son maximum en s'assurant que le vérin est complètement fermé. Placer la fixation de la base (item 7) au centre arrière de la chute et utiliser la fixation comme gabarit pour percer quatre trous de 1/2" dans la chute.
6. **Figure 2:** Fixer la fixation de la base à la chute en utilisant quatre vis à six pans creux à tête plate 5/16" (item 4) et des écrous à bride rainurée 5/16" (item 6), avec les têtes de vis à l'intérieur de la chute. Serrer jusqu'à ce que les têtes des vis s'enfoncent e plus possible dans le dos de la chute.

Pour Chute à ajustement par tige télescopique:

Figure 2A: Installer le vérin pré-assemblé (item 10) sur la chute dans la position illustrée avec les deux goupilles 1" (item 8) et fixer en place avec deux goupilles en épingle 4mm x 80mm (item 9).

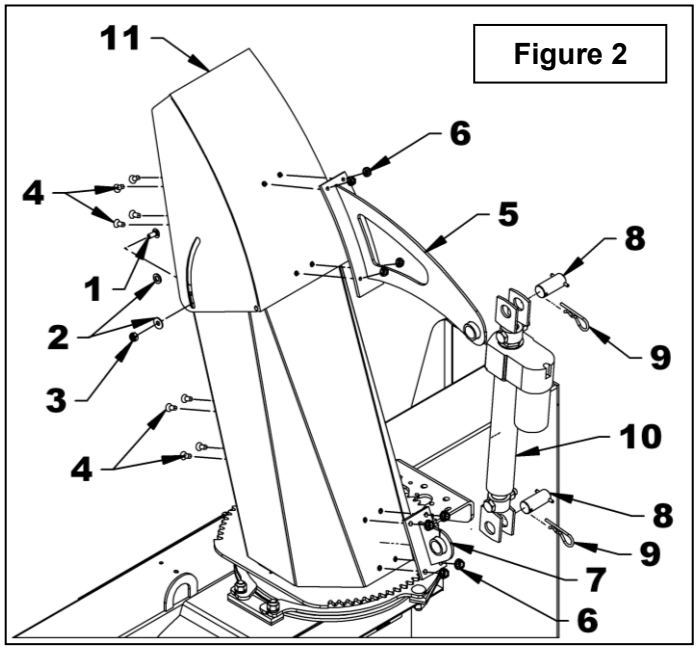

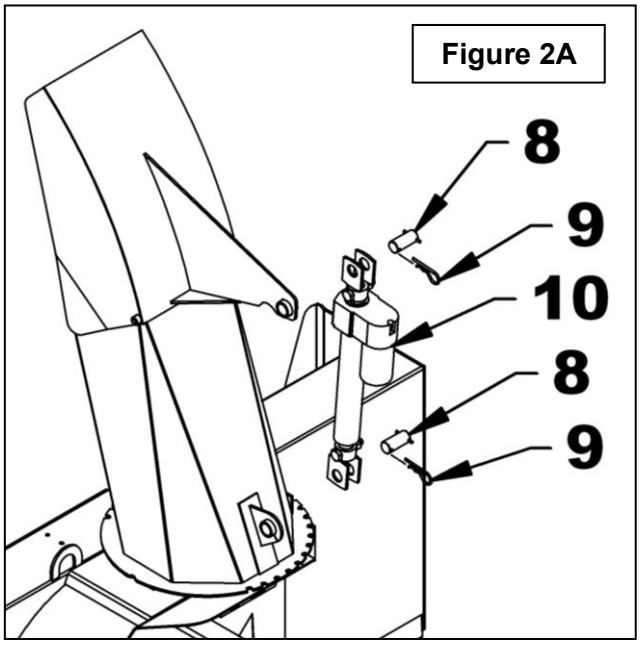

ASSEMBLAGE - ROTATION
(Figure 2C)

Installer le vérin électrique pré-assemblé sur le mécanisme de rotation (ens. 8046 requis), dans la position illustrée avec les deux goupilles 1" (item 1) et fixer en place avec deux goupilles en épingle 4mm x 80mm (item 2).

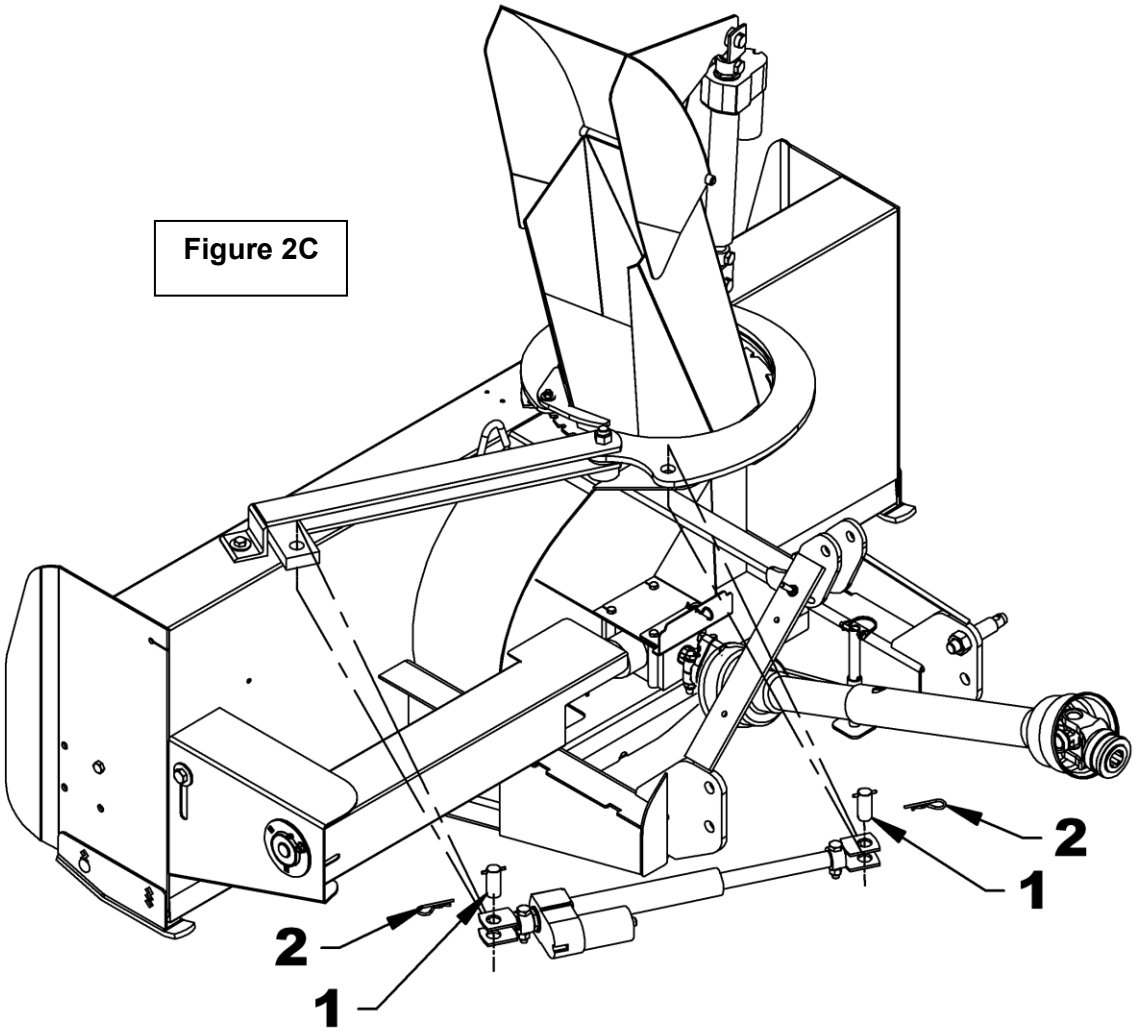

Figure 2C

7. **Figure 3:** Insérer l'interrupteur (item 1) dans le boîtier (item 2), fixer avec les deux écrous (items 3) fournis avec l'interrupteur et visser le capuchon de caoutchouc (item 4) dans l'ordre illustré. Insérer le bouchon de plastique (item 5) dans le trou libre du boîtier (si nécessaire).
8. **Figure 3:** Installer le boîtier d'interrupteur à un endroit qui permettra un accès facile lors de l'opération de la souffleuse. Bloquer à l'aide de trois vis auto-perçantes #10 x 1/2" (item 6). Laisser un trou libre pour installer le fil de mise à la terre. Éviter d'installer le boîtier où il y a déjà des fils, cela pourrait les endommager.
9. **Figure 1:** Brancher le terminal à anneau du fil de mise à la terre (item 1) sur une vis de mise à la masse du véhicule.
10. **Figure 1:** Brancher le fil fusible (item 3) au fil d'interrupteur du tracteur à l'aide du connecteur de dérivation (item 5).
11. **Figure 1:** Brancher le fil double du vérin (item 4) au vérin (item 7).
12. **Figure 1:** Recouvrir tous les fils avec l'enveloppe protectrice (item 6) et attacher avec des attaches de nylon.

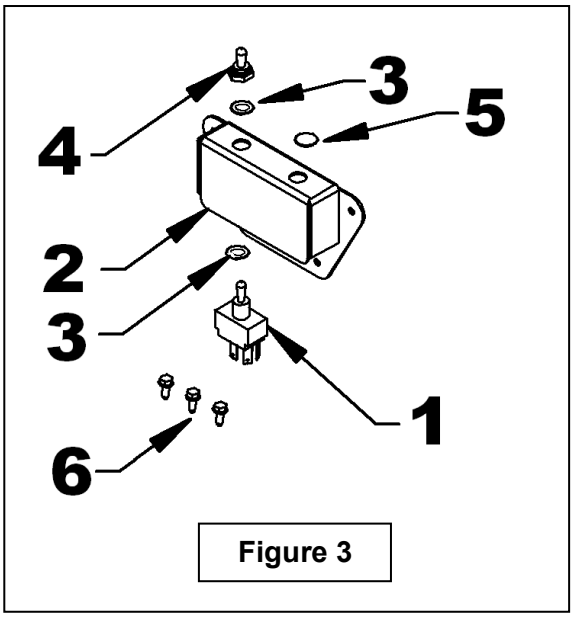

Figure 3

FEUILLE D'INSTRUCTIONS

DÉFLECTEUR OU ROTATION ÉLECTRIQUE

PIÈCES

RÉF.	DESCRIPTION	QTÉ	# PIÈCE
1	Vérin électrique	1	662983
2	Boîtier d'interrupteur	1	666048
3	Interrupteur électrique	1	663383
4	Capuchon de caoutchouc	1	658666
5	Bouchon de plastique	1	662530
6	Manille – tige	1	666049
7	Manille – base	1	666050
8	Goupille 1"	2	666057
9	Fil de mise à la terre 72" (noir)	1	666054
10	Connecteur de dérivation	1	656665
11	Fil fusible 72" (rouge)	1	666055
12	Fil assemblé du vérin	1	666056
13	Goupille à ressort 3/16" x 1 3/4" noir	2	1600009
14	Goupille en épingle 4mm x 80mm, Plaquée	2	1800002
15	Vis auto-perçante #10 x 1/2"	4	3200011
16	Boulon hex. 1/2"NC x 2 1/2", Plaqué	2	0100076
17	Écrou à bague de nylon 1/2"NC, Plaqué	2	1000011
18	Enveloppe protectrice 3/8" x 420"	1	666053
19	Écrou hex à bague de nylon 5/16"NC, Plaqué	2	1000005
20	Attache de nylon 8" lg x 4 mm	5	2100003
21	Fixation déflecteur	1	669826
22	Fixation base	1	669825
23	Vis à tête plate à six pans creux 5/16"NC x 3/4"	8	0700003
24	Écrou à bride rainurée 5/16"NC, Plaqué	8	0900036
25	Boulon à carrosserie 5/16"NC x 3/4" Plaqué	2	0300002

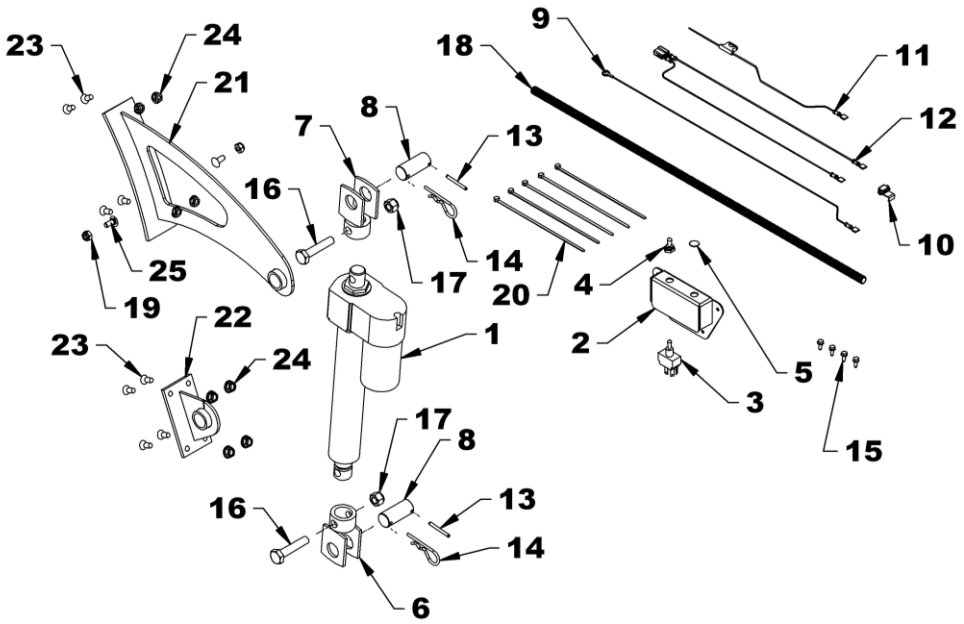
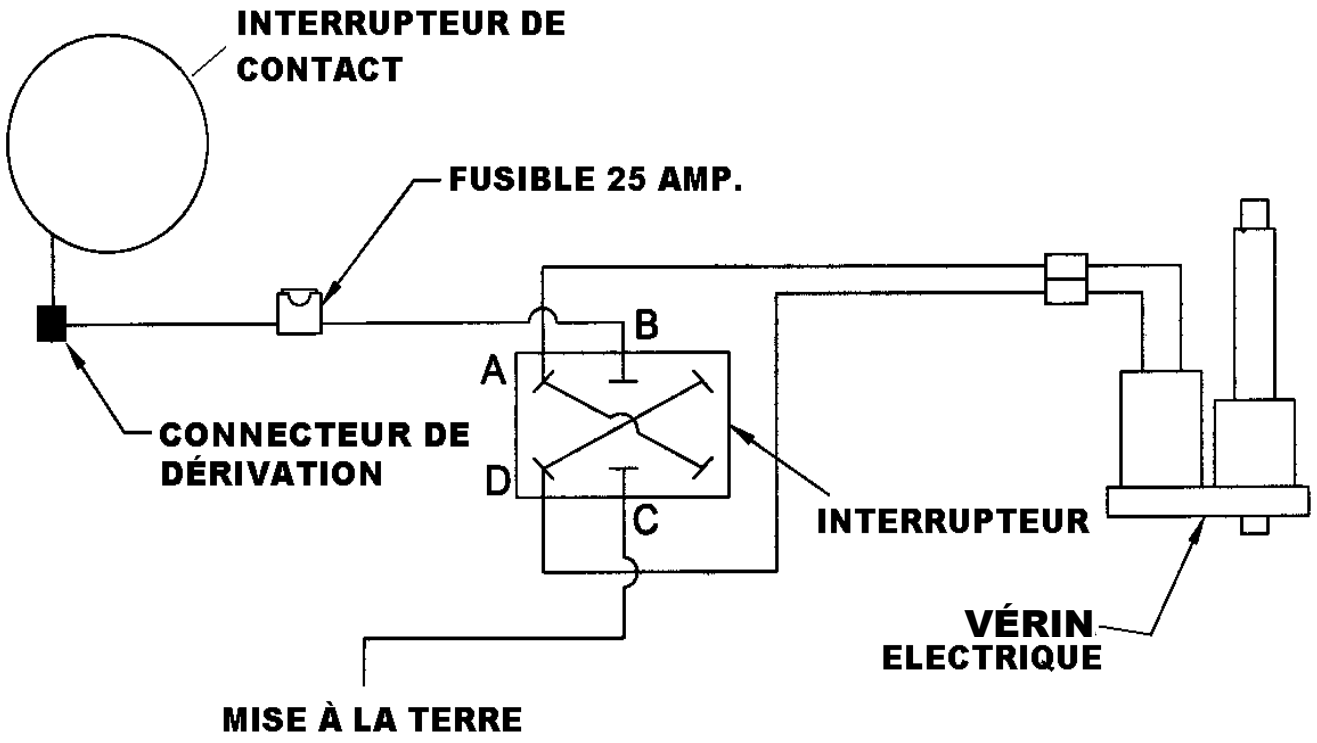
SCHÉMA ÉLECTRIQUE